RM 250 BT

HI FI TRAGBARES AUDIOSYSTEM

BT / USB / SD / AUX / RADIO FM

Manual.

COPYRIGHT © ALL RIGHTS RESERVED - PRAWNIE CHRONIONE / CHRONIONE PRAWEM AUTORSKIM / by EMMERSON SPJ ZACISZNA 6, 63-200 JAROCIN POLAND.

Vielen Dank, dass Sie sich für rm 250 BT NEW AUDIO tragbares Audiogerät entschieden haben ™.

Der RM 250 BT zeichnet sich durch sehr hohe Klangqualität, ausgezeichnete Buildqualität, die Fähigkeit, Audiodateien aus mehreren Quellen wie SD-Speicherkarten, USB-Stick, mobile Geräte mit Bluetooth™ und andere Audiogeräte mit kleiner Klinken-Audioausgabe abzuspielen.
Lesen Sie vor der Verwendung die Bedienungsanleitung sorgfältig durch.

ZUBEHÖR ENTHALTEN:

- AC/DC Ac Adapter - 240V AC / 9VDC, 2A - Batterienetzteil und Aufladen
- Manuell

Steuerelemente:

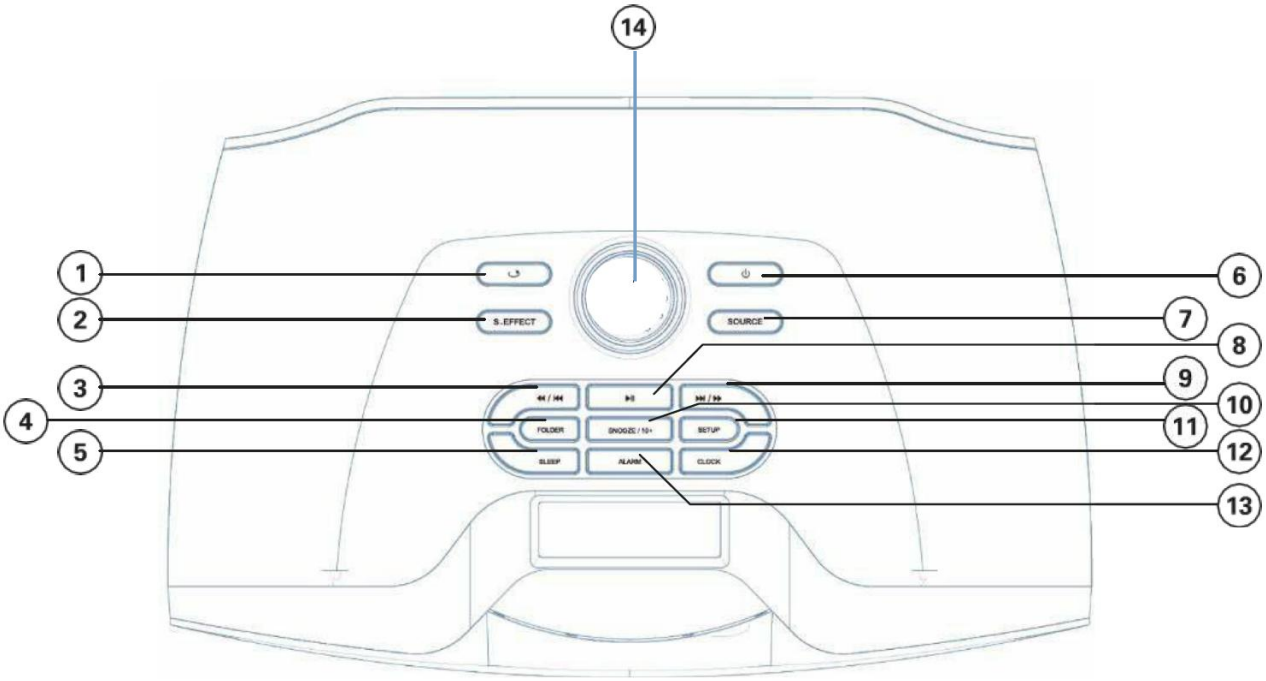

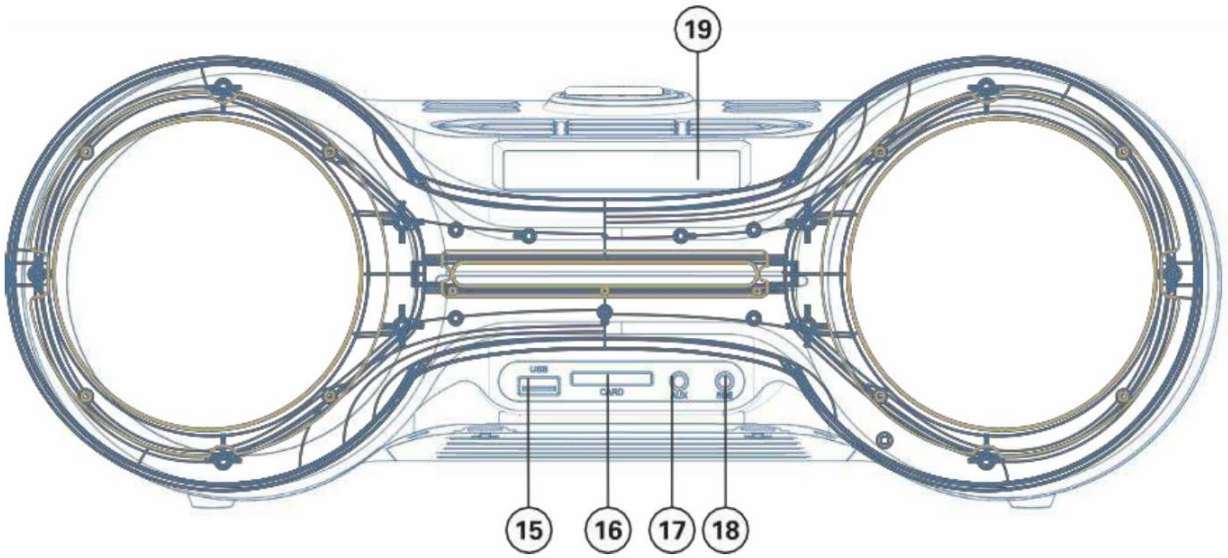

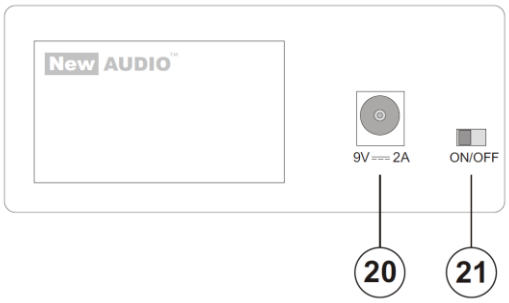

OBERSEITE DES GEHÄUSES:

1. REPEAT - wiederholen
2. S.EFFECT - Sound Effect - Soundeffekte - digitaler Equalizer
3. PREVIOUS - vorheriger Track
4. FOLDER - Ordnerauswahl
5. SLEEP - Funktion 'SLEEP' - schlafen - aus, nachdem die eingestellte Zeit abgelaufen ist
6. STANDBY - Ein/Aus im Standby-Standby
7. SOURCE - Auswahl der Tonquelle (FM / AUX / Bluetooth Radio™ / SD / USB)
8. PLAY / PAUSE - spielen / pausieren
9. NEXT - nächster Track
10. SNOOZE / 10+ - nap / hop +10 Tracks vorwärts
11. SETUP - Zeiteinstellung: Stunden / Minuten
12. CLOCK - Uhr- und Wecker-Zeiteinstellungen
13. ALARM - 1 Wecker / 2 Wecker / beide Wecker / Wecker ausschalten
14. VOLUME - Sprachkraftsteuerung

VORDERSEITE DES GEHÄUSES:

15. USB - USB-Speicheranschluss
16. SD CARD - SD-Kartenleser
17. AUX - Externer Audioeingang Kleine Buchse
18. PHONE - Kleine Buchse Kopfhörerbuchse
19. LED-ANZEIGE

RÜCKSEITE DES GEHÄUSES:

20. DC IN - AC/DC 9V Netzsteckdose
21. EIN /AUS - Ein-/Ausschaltschalter

REPEAT - durch Drücken einer nach der anderen, können Sie den Modus der Wiederholung der Wiedergabe von Songs wählen

S.EFFECT - durch Drücken der Taste, um den Equalizer-Modus auszuwählen

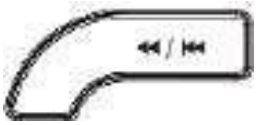

UNDO / REWIND - drücken Sie einmal, um den vorherigen Song rückgängig zu machen, drücken Sie länger, um zurückzuspulen

PLAY/PAUSE - Drücken Sie, um die Wiedergabe zu stoppen (Pause), drücken Sie erneut, um die Wiedergabe erneut zu starten

FAST FORWARD - drücken Sie, um zum nächsten Song zu wechseln, drücken Sie länger, um schnell vorwärts zu gehen

FOLDER - drücken Sie einmal, um aus Ordner 1 zu spielen, drücken Sie erneut, um zu Ordner 2, etc. zu gehen.

SNOOZE / 10+ drücken Sie einmal, um etwa 10 Spuren vorwärts zu bewegen, drücken Sie wieder, um sich um weitere 10 Spuren vorwärts zu bewegen, usw.

Gerät einschalten.

1. Schließen Sie den AC/DC-Ac-Adapter an die 240VAC 50Hz ac-Steckdose an. Schließen Sie den Netzstecker an die Netzsteckdose (20) an.
2. Ein- /aus - Schalter (21) auf der Rückseite des Gehäuses
3. Einschalten des Geräts in den Standby-Modus (STANDBY) - mit der Standby-Taste (6): ein - drücken Sie die Taste einmal, setzen Sie es in den Standby-Modus - drücken Sie die Standby-Taste erneut (6).
4. Wenn das Netzteil angeschlossen ist, beginnt die Batterie mit dem Laden. Der Akku wird jederzeit geladen, wenn ein Netzadapter angeschlossen ist. Das Laden der Batterie signalisiert eine blinkende grüne LED auf dem Display. Wenn die LED vollständig aufgeladen ist, hört sie auf zu blinken.
5. Wenn der Netzadapter getrennt wird, wird das Gerät mit einer Batterie versorgt. Die Akkulaufzeit hängt vom Batterieladestatus und den Nutzungsbedingungen ab.

Schalten Sie die Stromversorgung des Geräts vollständig aus - mit der Taste (21), wenn Sie es auf OFF bewegen.

Vollständige Trennung des Geräts von der Stromversorgung - durch Trennen des AC/DC-Ac-Adapters von der 240VAC 50Hz Netzsteckdose.

Wählen Sie eine Tonquelle

Wenn das Gerät eingeschaltet ist, wählen Sie die Audioquelle, indem Sie die SOURCE-Taste (7) - FM RADIO - die Frequenz und die Nachricht "FM" - AUX - Ton von einem externen Audiogerät, das über das Small Jack-Kabel (nicht im Lieferumfang enthalten) an die AUX-Buchse (17) auf der Vorderseite des Gehäuses angeschlossen ist, auf dem Display erscheinen. - Bluetooth™ - Meldung "BLUE" - Audio von einem mobilen Gerät mit Bluetooth ™ nach dem Pairing des Geräts abspielen.

- USB: Wiedergabemodus von einem externen USB-Speicher - wenn Sie den USB-Stick in den USB-Anschluss drücken (15) wird auf dem Bildschirm die Meldung "USB" angezeigt und die Wiedergabe wird automatisch gestartet.
- SD: Wiedergabemodus von der SD-Speicherkarte - wenn Sie die SD-Speicherkarte in den SD CARD-Reader (16) drücken, zeigt der Bildschirm die Meldung "sd" an und die Wiedergabe wird automatisch gestartet.

Wenn der USB-Speicherstick und die SD-Speicherkarte wieder eingelegt sind, können Sie die Audioquelle frei auswählen, indem Sie die SOURCE-Taste (7): FM-Radio - SD - USB - AUX - Bluetooth™.

FM RADIO - SUCHEN UND SPEICHERN DER RADIOSTATIONEN.

1. Verwenden Sie die Schaltfläche SOURCE (7), um den fm-Radiomodus auszuwählen. Die "FM"-Meldung und die aktuelle Frequenz des Tuners werden auf dem Bildschirm angezeigt.
2. Drücken Sie kurz die PLAY-Taste (8), das Gerät sucht und speichert automatisch alle verfügbaren FM-Radiosender im Speicher. Wenn die Suche abgeschlossen ist, wechselt der Tuner zum Empfang der ersten gespeicherten Station.
3. Drücken Sie kurz die rechten (9) oder linken Scroll-Tasten (3): Wählen Sie weitere gespeicherte Radioprogramme.
4. Lange drücken Sie die Scroll-Tasten rechts (9) oder links (3) - manuelle Radiosender-Signalsuche - suchen Sie das Band und suchen Sie nach weiteren Radiosendern.

Hinweis: Die FM-Antenne ist in das Gerät eingebaut. Durch Ändern der Geräteeinstellung können Sie einen besseren fm-Radioempfang erhalten.
Das Vorhandensein von Quellen starker FM-Signalstörungen und anderen Hindernissen für den Fm-Empfang kann den Empfang stören.
Im UKW-Radiomodus ist die Sound-Equalizer-Funktion (S.EFFECT) unerreichtbar .

PAARUNG MIT EINEM BLUETOOTH-GERÄT ™.

Vor der Verwendung von Bluetooth™ (BLUE) muss das Gerät mit einem Bluetooth-fähigen Mobilgerät gekoppelt werden™ (Smartphone, Tablet, Computer, andere Geräte).

1. Schalten Sie die Stromversorgung ein und wählen Sie den "blauen" Modus mit der SOURCE-Taste (7) - Bluetooth ™.
2. Schalten Sie auf Ihrem Mobilgerät Bluetooth ™ ein, und wählen Sie dann den NewAUDIO RM250BT aus der Liste der Bluetooth-Geräte aus, nach denen Sie gesucht

haben, und stellen Sie eine Verbindung zu diesem Gerät her.

Nach der Kopplung kann das Gerät Songs von einem Bluetooth-™ abspielen. Play Control - mit PLAY / PAUSE Tasten, schnell vorwärts, zurückspulen.

HINWEIS - Bei einigen Bluetooth-Geräten ™ können Wiedergabesteuerungsfunktionen je nach Bluetooth-Standard möglicherweise nicht funktionieren ™.

Wenn die Kopplung fehlschlägt, wiederholen Sie den Vorgang. Beim Koppeln eines mobilen Bluetooth-Geräts™ sollte sich Gerät innerhalb von 1 m befinden.

EINSTELLEN DER UHRZEIT UND DER WECKZEIT (ALARM).

1. Wenn das Gerät in den Standby (STANDBY) (6) versetzt wird, drücken Sie die CLOCK-Taste (12). Auf dem Bildschirm blinkt die Uhrzeit.
2. Drücken Sie die Setup-Taste - die Uhrstunden beginnen auf dem Bildschirm zu blinken. Verwenden Sie die Bildlaufschaltflächen, um die Uhrzeit festzulegen. Drücken Sie dann erneut Setup. Minuten beginnen auf dem Bildschirm zu blinken. Verwenden Sie die Scroll-Tasten, um die Minuten einzustellen.
3. Dann drücken Sie die CLOCK-Taste erneut, die Uhr schaltet in Alarmzeit-Einstellungmodus 1 (Alarm 1): Auf der linken Seite des Bildschirms wird ein blinkendes Alarmsymbol 1 angezeigt, die Alarmzeit beginnt zu blinken. Stellen Sie die Weckerzeit 1 mit Setup- und Scroll-Tasten ein.
4. Drücken Sie erneut die CLOCK-Taste. Die Uhr schaltet in Alarmzeit-Einstellung modus 2 (Alarm 2). Stellen Sie wie oben die Alarmzeit auf 2.
5. Sobald Sie alles Eingestellt ist, drücken Sie erneut die CLOCK-Taste. Die Uhr tritt in den Anzeigezustand der aktuellen Zeit ein.

Im Standby-Modus zeigt der Gerätebildschirm die aktuelle Uhrzeit und die Symbole der derzeit eingeschalteten Wecker an (Alarme).

Alarm ein- und ausschalten (Alarm 1 und Alarm 2).

Das Gerät verfügt über 2 unabhängige Wecker (Alarme). Sie können einen Wecker oder zwei Wecker gleichzeitig, auf unterschiedliche Wachstunden einschalten.

Im Standby-Modus können Sie durch Drücken der ALARM-Taste wiederum einschalten: Wecker 1 - Wecker 2 - beide Wecker gleichzeitig - schalten Sie den Alarm aus.

Die Symbole des aktuell aktivierten Weckers werden auf dem Bildschirm links angezeigt: Wecker 1 / Wecker 2 / zwei Wecker gleichzeitig / Wecker aus: Alarmsymbole gehen aus.

FUNKTION 'SLEEP' - SLEEPING - aus, nachdem die eingestellte Zeit abgelaufen ist

Wenn Sie einen Ton wiedergeben, können Sie mit der SLEEP-Taste die Zeit auswählen, nach der das Gerät automatisch ausgeschaltet wird..
Durch Drücken der SLEEP-Taste nacheinander können Sie die Abschaltzeit in Minuten auswählen: 120 - 90 - 60 - 45 - 30 - 15 - SLEEP-Funktion aus.
Wenn SLEEP aktiviert ist, erscheint ein Funktionssymbol auf dem Bildschirm: "Zzz ".

HINTERGRUNDBELEUCHTUNG 'PARTY LIGHT'

Das Gerät hat eine Musik-Hintergrundbeleuchtung, die im Takt des Musik-Tracks blinkt. Die Hintergrundbeleuchtung schaltet sich bei einer höheren Klangstärke ein.

Hören über Kopfhörer.

1. Schließen Sie Stereo-Kopfhörer mit small Jack-Stecker an die PHONE-Kopfhörerbuchse (18) an der Vorderseite des Geräts an.
2. Wenn der Kopfhörer angeschlossen ist, schaltet sich der Ton in den Lautsprechern des Geräts automatisch aus..
3. Wenn der Kopfhörer getrennt wird, schaltet sich der Ton in den Lautsprechern des Geräts wieder ein..

S.EFFECT - EQUALIZER.

Durch Drücken der Taste S.EFFECT (2) können Sie eine der elektronischen Equalizer-Einstellungen auswählen, die an den Musiktitel angepasst sind, um den bestmöglichen Sound zu erhalten (NOR - POP - ROCK - JAZZ - CLASSIC).
Bei nachfolgenden Equalizer-Einstellungen wird der Tonpegel für die entsprechenden Frequenzen angehoben oder gesenkt, um den Ton am besten an die Musikspur und die individuellen Benutzereinstellungen anzugleichen.

Sound Equalizer ist nicht für UKW-Radio-Modus verfügbar.

AUFLADEN DER BATTERIE.

Das Gerät verfügt über einen eingebauten Akku. Nach dem Kauf des Geräts sollen Sie die Batterie vollständig aufladen.

Der geladene Akku wird gestartet, wenn der Netzadapter angeschlossen ist. Beim Laden blinkt eine grüne LED auf dem Bildschirm, um das Laden anzuzeigen. Wenn der Akku vollständig aufgeladen ist, blinkt die LED nicht mehr.

Die Betriebszeit eines voll aufgeladenen Akkus hängt von der Nutzung und Klangstärke ab. Die Erhöhung der Klangleistung bedeutet, den Stromverbrauch zu erhöhen und die Betriebszeit des Geräts auf einer voll aufgeladenen Batterie zu reduzieren.

Schallstörungen, Unterbrechungen und Abnahmen der Dynamik und Schallleistung führen in der Regel dazu, dass die Batterie entladen wird. Laden Sie in diesem Fall den Akku sofort auf.
Die Lagerung und Verwendung von Geräten bei niedrigen Temperaturen führt zu leistungsmindernder Leistung und beschleunigtem Entladungs- und Batterieverbrauch. Die Batterie sollte je nach Nutzungsintensität vollständig regelmäßig aufgeladen werden, auch bei längerer Nichtbenutzung des Geräts regelmäßig aufladen und nicht zulassen, dass die Batterie vollständig entladen wird. Detaillierte Anweisungen für den sicheren Gebrauch der Batterie finden Sie weiter unten im Handbuch.

 Verwenden Sie die Batterie bei Temperaturen bis 5°C bis 35°C.
 Setzen Sie die Batterie niemals hohen Temperaturen über 40°C aus
- Explosionsgefahr.
 Die Akkulaufzeit hängt davon ab, wie Sie Ihr Gerät verwenden.
 Die Batterie verschleißt und kann im Laufe der Zeit kann ihr Betrieb kürzer sein.
 Wenn Sie die Batterie nicht verwenden, wird sie automatisch entladen.

Achten Sie auf die umweltverträgliche Entsorgung von altwertiger Batterien und/oder Akkumulatoren. Gebrauchte Batterien und/oder Akkumulatoren dürfen nicht zusammen mit anderen Abfällen entsorgt werden; muss an die entsprechenden Rücklaufpunkte für gebrauchte Batterien und Akkumulatoren weitergeleitet werden.

ANWEISUNGEN FÜR DEN SICHEREN GEBRAUCH DER BATTERIE.

Erhitzen Sie das Batteriegerät nicht, setzen Sie es sehr niedrigen Temperaturen nicht aus oder setzen Sie es einer Flüssigkeit nicht aus. Die Batteriestruktur nicht in Einzelteile zerlegen.

 Entsorgen Sie das gebrauchte Gerät an einer fachlichen Entsorgungsstelle.
 Die Batterie unterliegt während des Gebrauchs einem normalen Verschleiß. Die Akkulaufzeit bei vollständiger Ladung wird im Laufe der Zeit reduziert. Dies ist normal für alle diese Gerätetypen.
Die Akkulaufzeit hängt davon ab, wie Sie das Gerät verwenden. vor allem aus Faktoren wie Sprachleistung, Betriebsarten und Funktionen, Umgebungstemperatur, Nutzungskontinuität oder intermittierende Nutzung.
 Der Akku entlädt sich auch, wenn das Gerät nicht in Betrieb ist.
 Wenn Sie das Gerät über einen längeren Zeitraum nicht verwenden, laden Sie den Akku regelmäßig auf. Das vollständige Entladen der Batterie und das Verlassen des Akkus über einen längeren Zeitraum verkürzt die Akkulaufzeit und kann die Batterie beschädigen.
 Laden Sie den Akku immer bis zur vollen Ladung auf. Unvollständiges Laden verkürzt Akkulaufzeit.
 Entladen Sie die Batterie nicht in einen vollständig entladenen Zustand. Volle Entladung kann die Batterie beschädigen und die Batterielebensdauer verkürzen.
 Die Batterie darf nicht überlastet sein. Die Aufladung muss unmittelbar nach Ablauf der im Gerätehandbuch angegebenen Ladezeit abgeschlossen sein. Einige Geräte haben die Funktion, das Laden automatisch auszuschalten, wenn sie vollständig aufgeladen sind..
 Weder der Verkäufer noch der Hersteller haften für Schäden, die durch unsachgemäßen Umgang mit der Batterie entstehen..
 Aufgrund des natürlichen Verschleißes wird die Batterie durch eine verkürzte 6-monatige Garantie des Herstellers abgedeckt. Bei vorzeitigem Batterieverschleiß durch unsachgemäßen oder sehr starken Gebrauch muss die Batterie durch einen Fachdienst ersetzt werden..

EMPFEHLUNGEN FÜR DEN EINSATZ VON HIGH-POWER-AUDIOGERÄTEN:

-drehen Sie den Sprachkraftregler immer in die linksextreme Position - die minimale Sprachkraft, bevor Sie das Netzteil einschalten. Zu viel Strom beim Einschalten kann den

Lautsprecher beschädigen, das Gehör beschädigen und andere unerwünschte Auswirkungen von sehr lautem Geräusch.
- bei Schallstörungen, dem Quellsignalpegel und dem Amplifikationspegel leiser stellen.
- bevor Sie auf einer hohen Lautstärke zuhören, stellen Sie sicher, dass Schall mit einer sehr hohen Intensität keine Schäden oder Unannehmlichkeiten für die Menschen in der Nähe verursacht.
- Das Gerät darf sich nicht in Reichweite von Kleinkindern befinden.
- Kinder dürfen nicht hochintensiven Geräuschen ausgesetzt sein.

HINWEISE ZUR WIEDERGABE AUS DEM EXTERNENSPEICHER.

 Ihr Gerät kann möglicherweise keine Dateien in Ordnern lesen.
 Um eine ordnungsgemäße Wiedergabe zu gewährleisten, müssen Musikdateien in einer einzigen Liste ohne Ordner gespeichert werden..
 Platzieren Sie nichts anderes in der USB- und SD-Buchse außerhalb von USB- und SD-Geräten Andere Objekte können die Buchse beschädigen.
 Schließen Sie Ihren Computer niemals direkt an den USB-Anschluss Ihres Geräts an.
 Die Speicherressourcen des Geräts müssen Daten enthalten, die vom Gerät wiedergegeben werden können..
 Um schädliche Dateien zu vermeiden, trennen Sie das USB-Gerät und/oder die Speicherkarte während des Spielens nicht.
 Es wird empfohlen, die auf Speichermedien gespeicherten Daten regelmäßig zu sichern.
 Wir garantieren keine ordnungsgemäße Zusammenarbeit des Produkts mit allen verfügbaren USB-Geräten / SD-Karten.
 Die Lesezeit der in USB/sd-Speicherressourcen gespeicherten Daten kann je nach Art der Daten und dem verwendeten Gerät variieren..
 Player unterstützt Format: MP3 / 32kbps - 320kbps, WMA.
 Die maximale Anzahl von Songs, die an einem bestimmten Speicherort der Speicherressource gespeichert sind, darf nicht größer als 999 sein..

STROM ABSCHALTEN UND STROM SPAREN

Im Standby-Modus nimmt das Gerät eine kleine Menge Strom auf, die notwendig ist, um die Uhr hoch und an und aus den Weckern zu halten.

Gerät ausschalten - Verwenden Sie die Taste (21), wenn Sie es auf AUS verschieben. Wenn das Gerät über den Schalter (21) ausgeschaltet werden, zieht das Gerät keinen Strom.

Wenn der Strom ausgeschaltet ist, funktionieren Uhr und Wecker nicht, die Uhrzeit- und Alarmzeiteinstellungen werden gelöscht. Wenn die Stromversorgung wieder eingeschaltet wird, müssen die Uhr- und Weckerzeiten erneut eingestellt werden..

Wenn Sie die Uhr- und Weckerfunktionen über einen längeren Zeitraum nicht nutzen, empfehlen wir, das Netzteil auszuschalten, um Strom zu sparen..

Vollständige Trennung des Geräts von der Stromversorgung - durch Trennen des AC/DC-Ac-Adapters von der 240VAC 50Hz Netzsteckdose.
Das an die Netzsteckdose angeschlossene Netzteil lädt immer noch die minimale Strommenge. Um das Gerät vollständig vom Netzteil zu trennen, trennen Sie das Netzteil von der Netzsteckdose.

Wenn Sie das Gerät über einen längeren Zeitraum nicht verwenden, trennen Sie das Netzteil von der Netzsteckdose, um Strom zu sparen..

Problembehandlung.

Wenn Sie Probleme mit Ihrem Gerät haben, empfehlen wir Ihnen, es vor der Inbetriebnahme Ihres Geräts selbst zu überprüfen und zu beheben:

keine Stromversorgung
überprüfen Sie, ob das Netzteil an die Netzsteckdose und die Steckdose des Geräts angeschlossen ist. Überprüfen Sie, ob das Gerät eingeschaltet ist.

Betriebsaussetzung
Halten Sie die STANDBY-Taste 5 Sekunden lang gedrückt. Das Gerät sollte ausgeschaltet werden. Trennen Sie das Netz für 30 Minuten. Nach 30 Minuten wieder verbinden. Das Gerät sollte sich wieder einschalten.

keine Wiedergabe von USB-Stick oder SD-Karte
Die Dateien im Speicher werden in einem anderen Format als die empfohlene MP3/WMA gespeichert. Die Datei ist möglicherweise beschädigt, scrollen Sie zur nächsten Datei. Das USD-Speichergerät oder die SD-Karte kann beschädigt sein, ändern Sie das Speichergerät.

TECHNISCHE SPEZIFIKATION

Energieversorgung
AC/DC-Netzteil, 100-240V AC 50/60Hz; DC 9V, 2A
Stromverbrauch: 20W
Eingebaute wiederaufladbare Batterie: Li-ion 3,7V*2, 1800mAh
Batterielebensdauer: bis zu 3 Stunden
Ladezeit der Batterie: ca. 3,5 Stunden

Audio
Leistungsausgang: 8Wx2 (4Ω, 1kHz 10%THD, RMS)
Frequenz: 20Hz - 20kHz
Signal-Rausch-Verhältnis: 80dB
Empfindlichkeit am Eingang AUX: 800mV

Bluetooth™: BT 3.0+EDR
FM Radio: 87,5 - 108,0 MHz Empfangsband
USB-Lesegerät: Audioformate: MP3. Wma
SD-Kartenleser: Audioformate: MP3. Wma

Warnung!
LÄNGERES HÖREN MIT MAXIMALER SPRACHLEISTUNG KANN ZU HÖRSCHÄDEN FÜHREN.

DAS PRODUKT KANN VON DEM BILD AUF DER VERPACKUNG ABWEICHEN.
Die technischen Eigenschaften, das Aussehen und die Ausstattung des Geräts können ohne vorherige Ankündigung geändert werden. Dies ist mit der kontinuierlichen Verbesserung des Produktes und der Aufmerksamkeit auf Attraktivität verursacht.

In der Bedienungsanleitung können unbeabsichtigte Fehler und Textfehler bezüglich des Betriebs des Produkts, des enthaltenen Zubehörs sowie der Funktionen und Parameter auftreten. In diesem Fall werden die genau korrekten Produktinformationen vom Service bereitgestellt. Die aktuelle Bedienungsanleitung finden Sie auch auf unserer Website www.newaudio.pl und www.emmerson.com.pl

HINWEIS: RISIKO EINES ELEKTRISCHEN SCHLAGS, NICHT ÖFFNEN!
Um das Risiko eines elektrischen Schlags zu reduzieren, öffnen Sie das Gerät nicht, zerlegen Sie es nicht. Es befinden sich keine Elemente im Gerät, die für den Benutzerzugriff vorgesehen sind. Alle Reparaturen müssen von einem spezialisierten Dienst für elektrische und elektronische Geräte durchgeführt werden.

ANMERKUNG: Im Gerät befindet sich eine gefährliche Spannung.

.

ANMERKUNG: Das Gerät unterliegt wichtigen Sicherheitsempfehlungen.

WICHTIG : SICHERHEITSBEDINGUNGEN.

- nur in gemäßigten Klimazonen verwenden.
- das Typenschild befindet sich auf der Rückseite des Geräts.
- stellen Sie sicher, dass sich um das Gerät herum min. 5 cm freier Platz für die Belüftung befinden.
- stellen Sie sicher, dass die Lüftungsschlitze nicht mit Gegenständen wie Zeitungen, Servietten, Tischdecken, Vorhängen, Vorhängen usw. bedeckt sind..
- legen Sie die Quelle des offenen Feuers nicht auf das Gerät, z. B. eine beleuchtete Kerze.
- setzen Sie das Gerät nicht überfluten oder mit Wasser besprühen.
- stellen Sie keine mit Flüssigkeiten gefüllte Gegenstände wie Vasen, Gläser drauf.
- Batterien nicht ins Feuer werfen! Einhaltung der Umweltschutzanforderungen bei der Entsorgung von Batterien.
- Batterien dürfen nicht Quellen hoher Temperatur ausgesetzt werden, wie starke Sonneneinstrahlung, Feuer oder ähnliche.
- Der Netzadapterstecker wird verwendet, um das Gerät vollständig herunterzufahren und das Netzteil zu trennen, muss es leicht zugänglich sein. Um das Gerät vollständig von der Stromversorgung zu trennen, muss der Netzadapterstecker vollständig von der Steckdose getrennt sein. Die Netzsteckdose darf in keiner Weise verdeckt werden, sie muss leicht zugänglich sein, um die Stromversorgung zu trennen.

Alle geschützten Namen und Marken werden nur zu Informationszwecken zur Verfügung gestellt, ohne die Absicht zu haben, die jeweiligen Eigentumsrechte zu verletzen..

Das Aussehen und die Ausrüstung des Geräts können ohne vorherige Ankündigung geändert werden und können von den Angaben im Handbuch abweichen. Das Produkt kann ohne vorherige Ankündigung technischen Änderungen unterliegen.

Bei der Entsorgung von Verpackungen sind die Abfalltrennungsregeln zu beachten, die Verpackung enthält Elemente aus Papier und Kunststoff.

CE

ES IST VERBOTEN, ELEKTRO- UND ELEKTRONIK-ALTGERÄTE ZUSAMMEN MIT ANDEREN NICHT-SORTISCHEN SIEDLUNGSABFÄLLEN ZU ENTSORGEN.

Gemäß der Richtlinie 2002/98/EG der Europäischen Union dürfen Elektro- und Elektronik-Altgeräte nicht mit anderen Haushaltsabfällen entsorgt werden und müssen an eine Organisation oder eine andere Stelle übertragen werden, die an der Sammlung und Behandlung von Elektro- und Elektronik-Altgeräten beteiligt ist..

Um Schadstoffe ordnungsgemäß zu entsorgen und zu verarbeiten, ist der Anwender verpflichtet, das gebrauchte Produkt an der Sammelstelle der Elektro- und Elektronik-Altgeräte zu spenden. Wenden Sie sich hierzu an Ihre örtliche Behörde, Stadtreinigungsstelle oder Ihren Händler..

Der ordnungsgemäße Umgang mit Elektro- und Elektronik-Altgeräten trägt dazu bei, die schädlichen Folgen für die menschliche Gesundheit und die Umwelt zu vermeiden, die sich aus dem Vorhandensein gefährlicher Komponenten und der unsachgemäßen Lagerung und Verarbeitung solcher Geräte ergeben.

KONFORMITÄTSERKLÄRUNG
Nr EMM 145 / 07 / 2019

EMMERSON
UL. ZACISZNA 6
63-200 JAROCIN

erklärt hiermit, dass das folgende Produkt:

RM 250 BT tragbarer Lautsprecher

den Bestimmungen der Richtlinien:

2014/53/EU

harmonisierte Normen angewendet wurden (Prüfnormen):
Health: EN 62479:2010
Safety: EN 60950-1:2006+A11:2009+A1:2010+A12:2011+A2:2013
EMC: EN 301 489-17 V3.2.0 (2017-03)
EN 301 489-1 V2.2.0 (2017-03)
Radio: EN 300 328 V2.1.1 (2016-11)

Jarocin, Zaciszna 6, 01.07.2019
Letzte zwei Ziffern des Jahres der Bezeichnung CE: 19

EMMERSON
ul. Zaciszna 6
63-200 Jarocin – POLEN
www.emmerson.com.pl
poczta@emmerson.com.pl

ALLGEMEINE GARANTIEBEDINGUNGEN

1. Die Gewährleistungsfrist beträgt 24 Monate ab dem auf dem Kaufbeleg angegebenen Verkaufsdatum. Mängel oder Mängel der während dieser Frist aufgedeckten Ware werden gemäß den Garantiebedingungen kostenlos beseitigt. Wenn das Gerät für eine neue Garantiezeit ausgetauscht wird, wird es ab dem Datum des Austauschs des Produkts durch Emmerson neu datiert.
2. Die Garantie gilt nur im Hoheitsgebiet des Landes, in dem das Produkt gekauft wurde.
3. Die Leistungsnormen des Produkts gelten als die des Produzenten.
4. Im Rahmen der gewährten Garantie verpflichtet sich der Hersteller, die Ausrüstung erforderlichenfalls kostenlos zu reparieren oder in begründeten Fällen die Unfähigkeit, das gekaufte Produkt zu reparieren oder zu ersetzen, innerhalb von 21 Werktagen ab dem Datum der Annahme des Geräts durch den Emmerson-Service zu reparieren. In begründeten Fällen (z.B. komplizierte Reparatur, Ersatzteil mitbringen) kann die Frist für die Bearbeitung der Reklamation und Garantiereparatur verlängert werden.
5. Der Hersteller beschränkt seine Gewährleistungsverpflichtungen zur Reparatur oder zum Austausch der beworbenen Geräte, die ausschließlich vom Emmerson-Service beschlossen werden. Der Hersteller ist nicht verantwortlich für Schäden an anderen Objekten und/oder Geräten realer und virtueller Art. Darüber hinaus sind alle Ansprüche, die sich aus der Unterverwendbarkeit der Produkte, der Deckung von Verlusten oder entgangenen Gewinnen aufgrund von Schäden, Geräteausfällen und allen anderen Verantwortlichkeiten.
6. Beanstandungen sind zu machen, sobald ein Defekt festgestellt wird. Die Produktreklamation muss am Ort des Kaufs eingereicht werden, oder das beworbene Produkt muss zur Prüfung der Beschwerde direkt an den Emmerson-Service geschickt werden. Die Kosten für die Lieferung des Produkts an die Dienstleistung werden vom Käufer getragen. Wenn das beworbene Produkt an den Emmerson-Service geliefert wird, sollte das Produkt in der Originalverpackung verpackt werden, wenn der Käufer es besitzt, oder so verpackt, dass eine sichere Lieferung von Geräten gewährleistet ist. Emmerson Service ist nicht verantwortlich für Schäden an Geräten, die während des Transports zum Service aufgetreten sind.
7. Annahmebedingungen der Beschwerde durch den Emmerson Service:
   - Lieferung von Geräten in vollem Zustand
   - Lieferung einer gültigen, ausgefüllten Garantiekarte (für Produkte, die mit einer Garantiekarte verkauft werden) oder Kaufbestätigung des Produkts (Steuerbeleg oder MwSt.-Rechnung mit Kaufdatum, Produktname und Verkäuferdaten)
   - eine klare Beschreibung des Defekts/Der Fehlfunktion des beworbenen Produkts.
8. Die Garantie erlischt im Falle:
   - Ende der Garantiezeit,
   - Aufhebung der Garantiekarte (für Produkte, die mit einer Garantiekarte verkauft werden)
   - Verletzungen, Beschädigungen, das Brechen von Garantiesiegeln, wenn sie auftreten
   - ändern, verletzen, löschen der Seriennummer des Geräts, wenn sie auftreten
   - technische Änderungen am Produkt oder Feststellung den anderen unbefugten Eingriffe in das Produkt.
9. Die Garantie gilt nicht für den natürlichen Verschleiß des Produkts und seiner einzelnen Komponenten, Schäden oder Fehlfunktionen von Geräten, die durch unsachgemäße Verwendung, mechanische, chemische und thermische Schäden am Gehäuse, äußere und interne Komponenten und Komponenten sowie defekte Defekte, die darin verursacht wurden, Überflutungen mit Flüssigkeit oder anderen Stoffen, andere Schäden und Defekte, die unter den Garantiebedingungen angegeben sind.

Vor dem Versand des Produkts empfehlen wir Ihnen, sich an den Service zu wenden und eventuelle Probleme beim Betrieb der Geräte, den festgestellten Defekt/ die Fehlfunktion des Geräts oder Fragen zur Verwendung und bedienung des Geräts zu melden.

EMMERSON SERVICE
ul. Zaciszna 6, 63-200 Jarocin - Poland
tel. +48 (62) 505 28 75 fax. +48 (62) 505 28 27
e-mail: serwis@emmerson.com.pl

COPYRIGHT © ALL RIGHTS RESERVED - PRAWNIE CHRONIONE / CHRONIONE PRAWEM AUTORSKIM / by EMMERSON SPJ ZACISZNA 6, 63-200 JAROCIN POLAND.
© COPYRIGHT ALL RIGHTS RESERVED - PROPRIETARY / COPYRIGHT
© Copyright Tous droits réservés - BREVET / COPYRIGHT
© Copyright Alle Rechte vorbehalten - EIGENTUMS / URHEBERRECHT
© COPYRIGHT TODOS LOS DERECHOS RESERVADOS - PROPIETARIO / COPYRIGHT